TSANA X

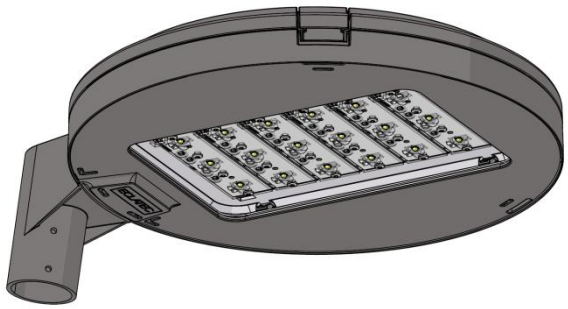

220–240 V 50 Hz

IK	kg	SCx	Hmax
09	9/12 kg	0,05/0,06 m²	14 m

TSANA 45 X

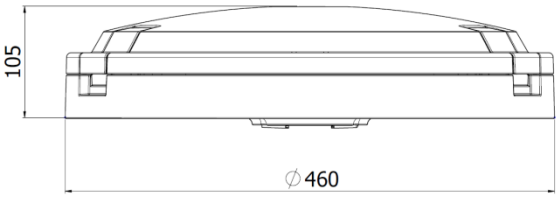

TSANA 55 X

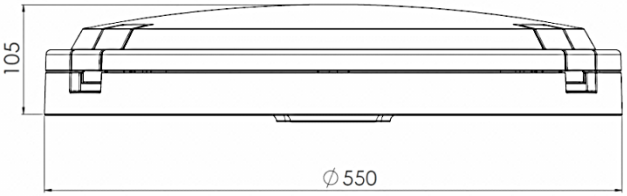

TOP

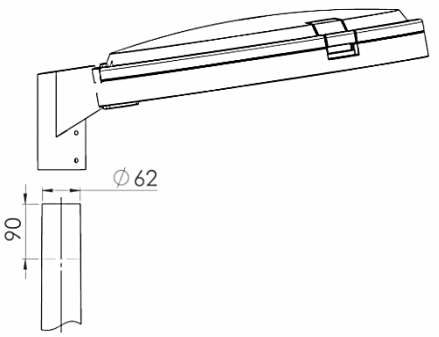

LRL 48
LRL 54

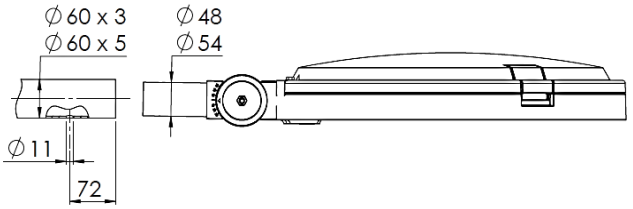

LR G27

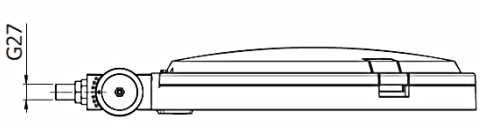

LL 48
LL 54

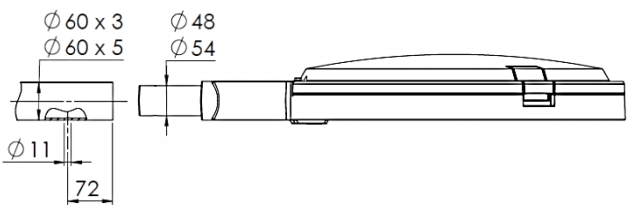

La sorgente luminosa contenuta in questo apparecchio deve essere sostituita esclusivamente dal produttore o dal suo addetto alla manutenzione, oppure da una persona in possesso di qualifiche equivalenti.

1.1

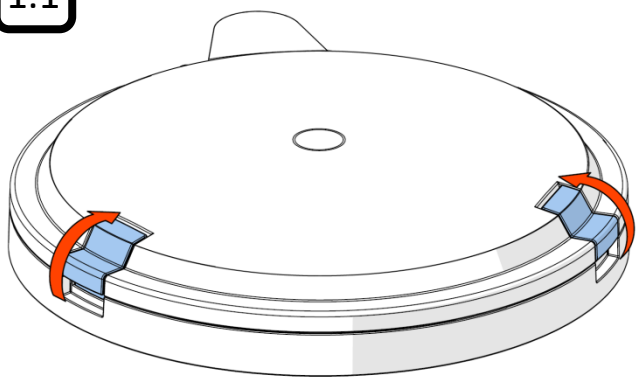

1.2

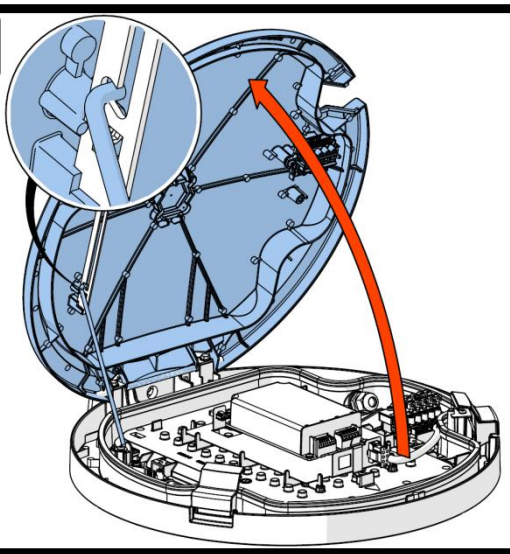

1,3

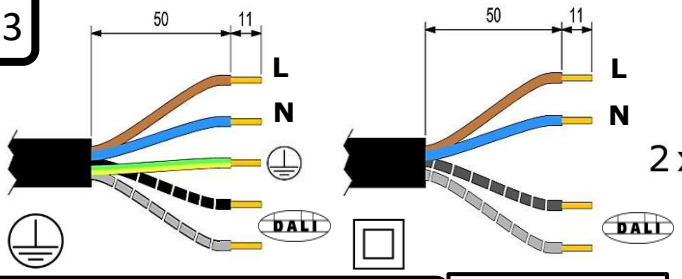

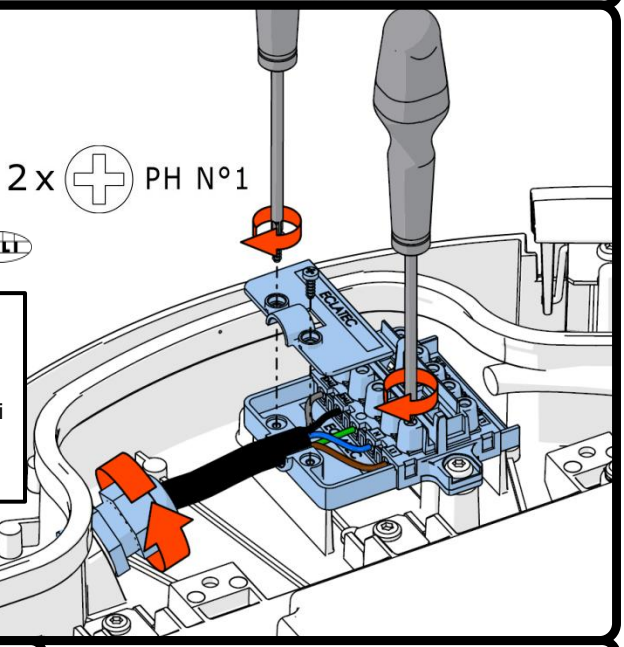

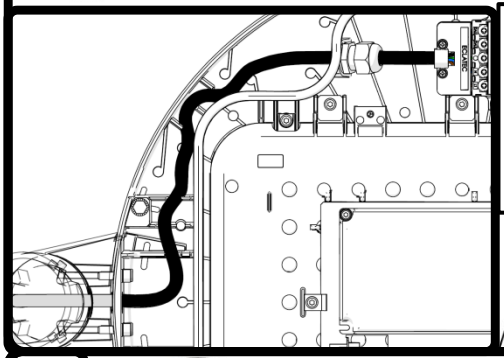

I cavi DALI alla base del palo devono essere separati e isolati se non sono collegati

1.4

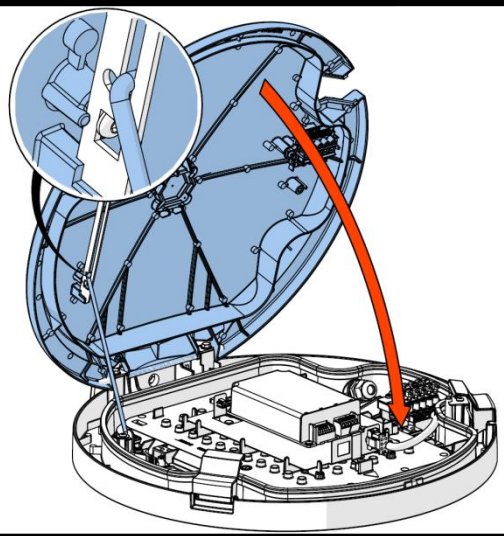

1,5

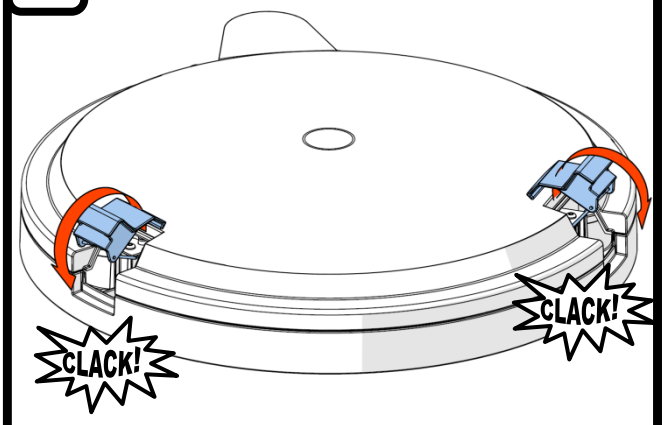

La sorgente luminosa contenuta in questo apparecchio deve essere sostituita esclusivamente dal produttore o dal suo addetto alla manutenzione, oppure da una persona in possesso di qualifiche equivalenti.

2.1

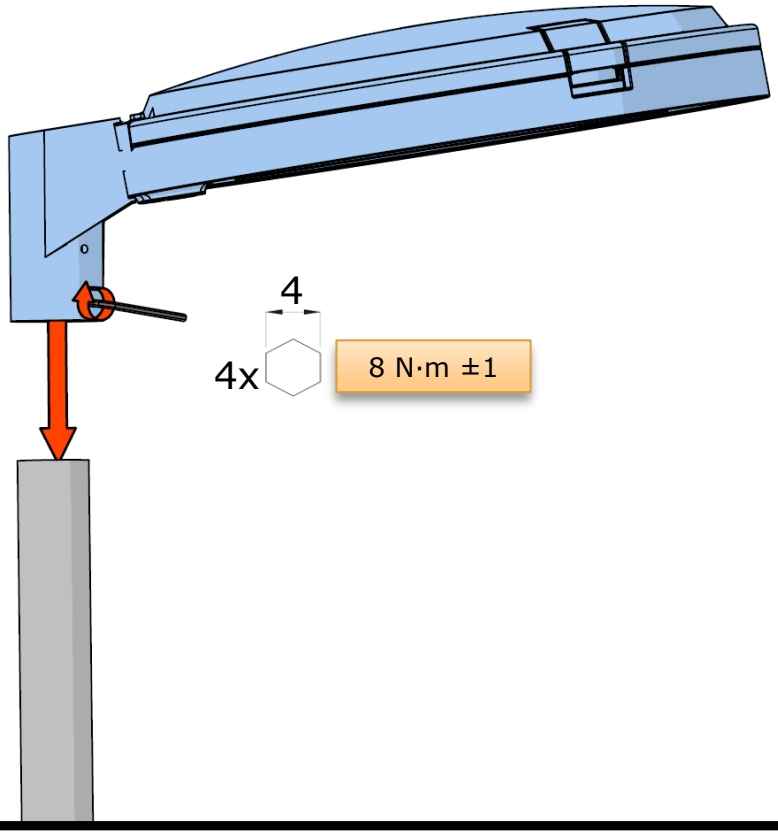

2.2

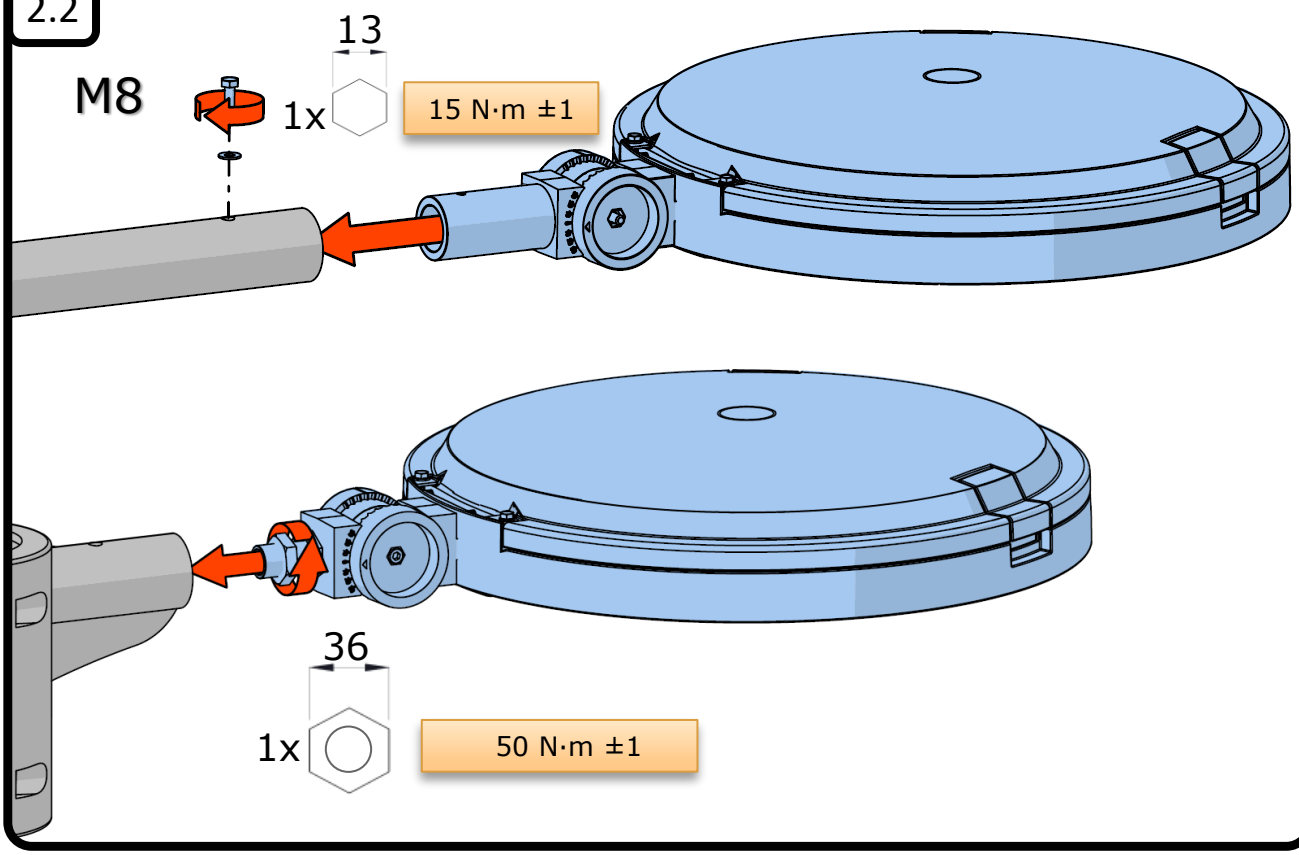

La sorgente luminosa contenuta in questo apparecchio deve essere sostituita esclusivamente dal produttore o dal suo addetto alla manutenzione, oppure da una persona in possesso di qualifiche equivalenti.