ODELIA

LED



IEC EN 60598 | IP65 | RoHS | 220–240 V 50 Hz

	IK	kg	SCx	Hmax
ODELIA 550	07	7,8 kg	0,10 m²	10 m
ODELIA 670	07	8,3 kg	0,15 m²	12 m

ODELIA 550

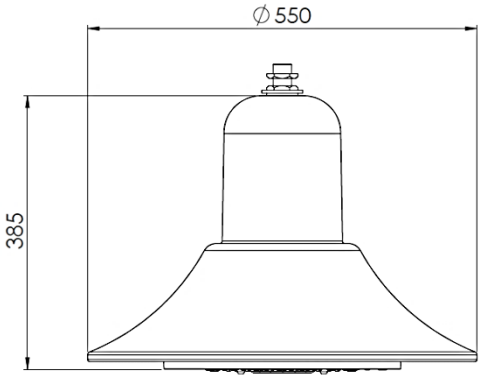

ODELIA 670

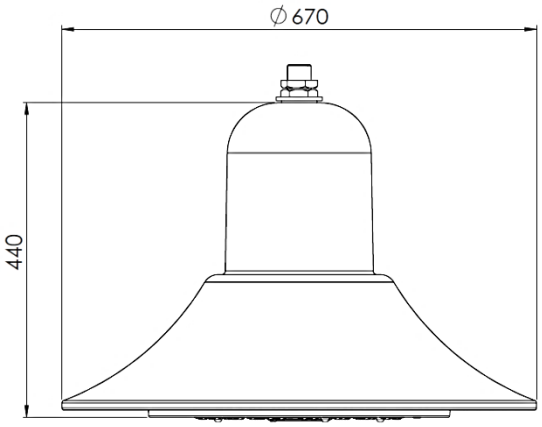

SMG27

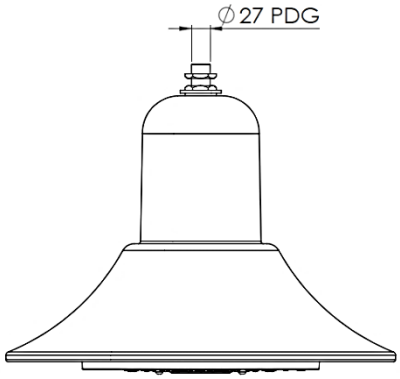

SMG34

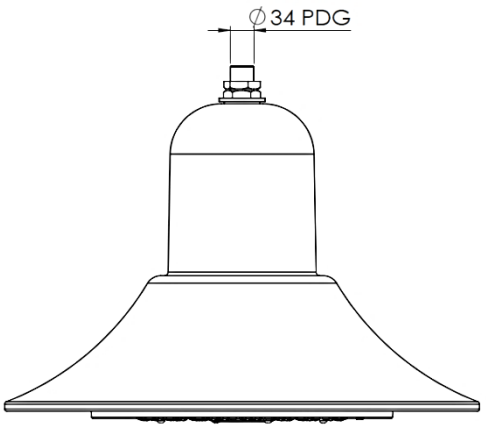

La sorgente luminosa contenuta in questo apparecchio deve essere sostituita esclusivamente dal produttore, da un suo centro di assistenza autorizzato o da una persona in possesso di qualifiche equivalenti.

0478_5100_B

ECLATEC S.A.S. 41, rue Lafayette - CS 20069 - Maxéville - 54528 LAXOU CEDEX - Francia - Tel. • + 33 (0)3 83 39 38 00 - Sito web • www.eclatec.com

1

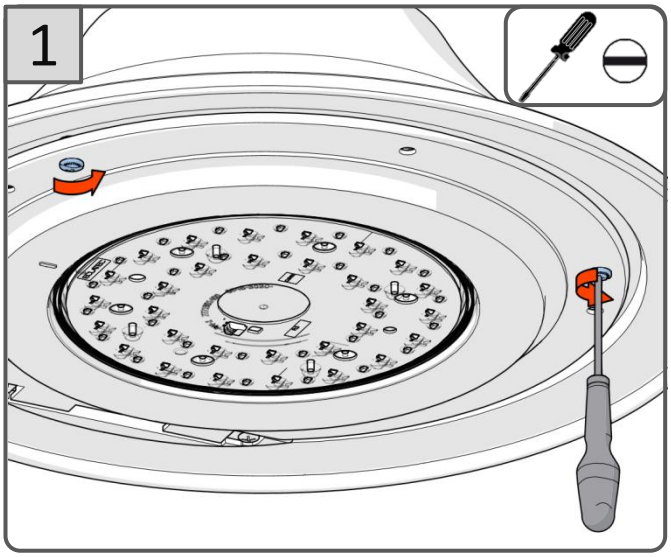

2

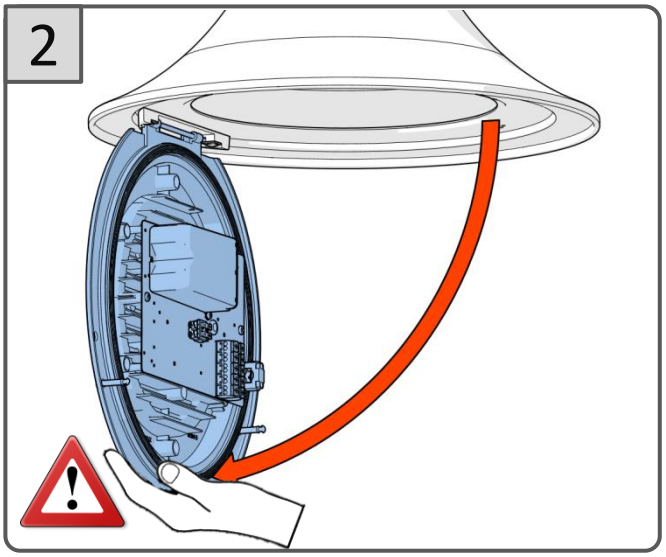

3

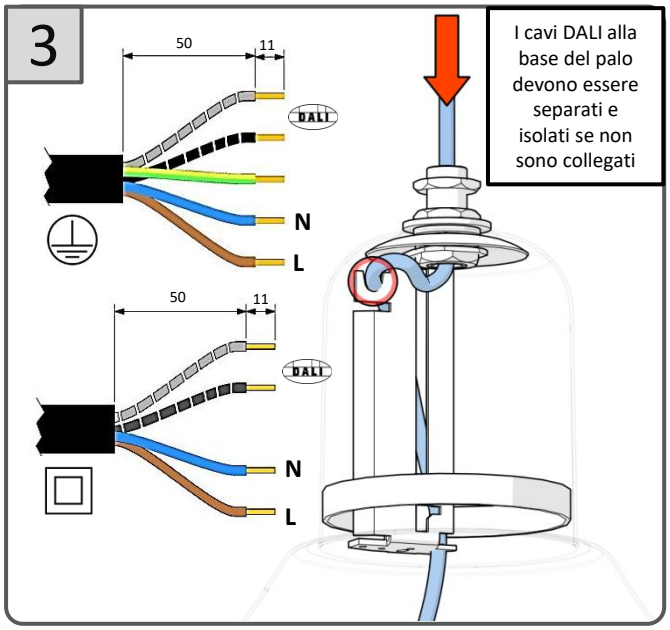

I cavi DALI alla base del palo devono essere separati e isolati se non sono collegati

4

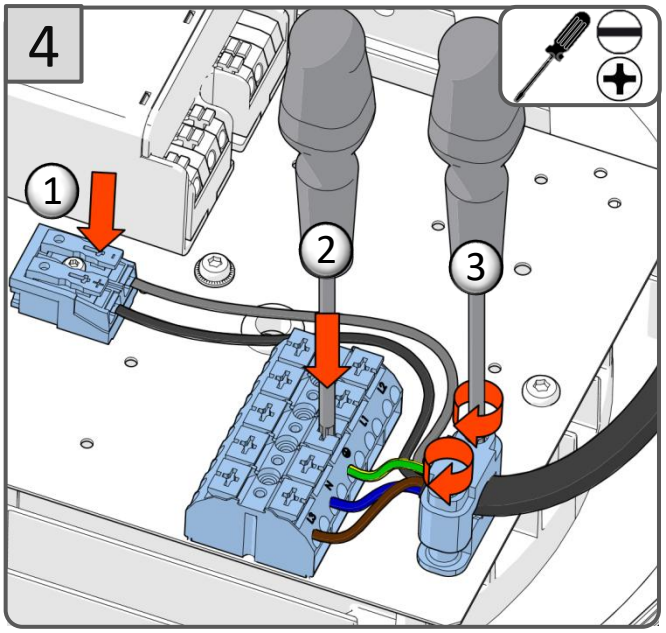

5

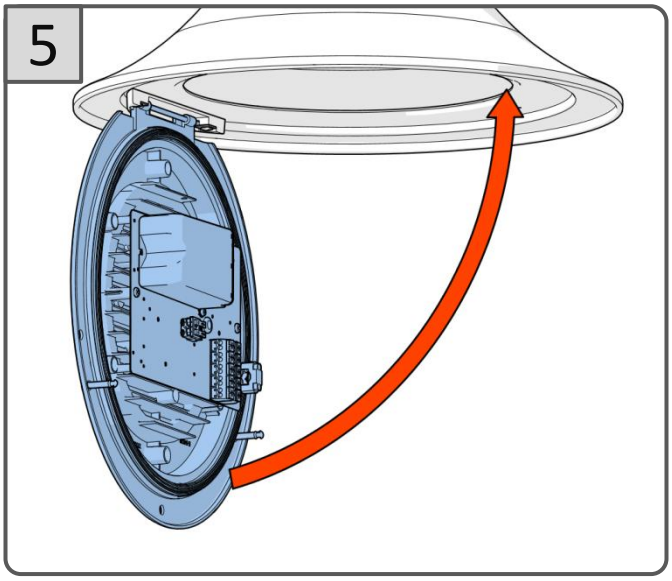

6

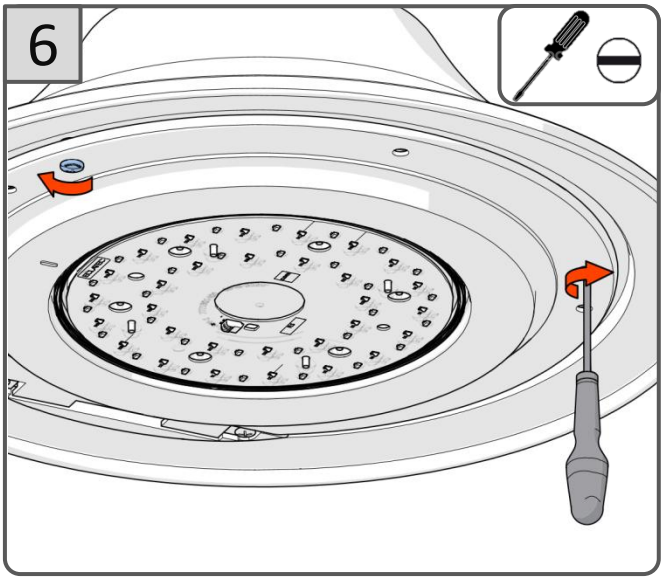

La sorgente luminosa contenuta in questo apparecchio deve essere sostituita esclusivamente dal produttore, dal suo addetto alla manutenzione o da una persona in possesso di qualifiche equivalenti.

0478_5100_B_ ECLATEC S.A.S. 41, rue Lafayette - CS 20069 - Maxéville - 54528 LAXOU CEDEX - Francia - Tel. • + 33 (0)3 83 39 38 00 - Sito web • www.eclatec.com

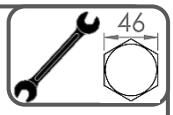

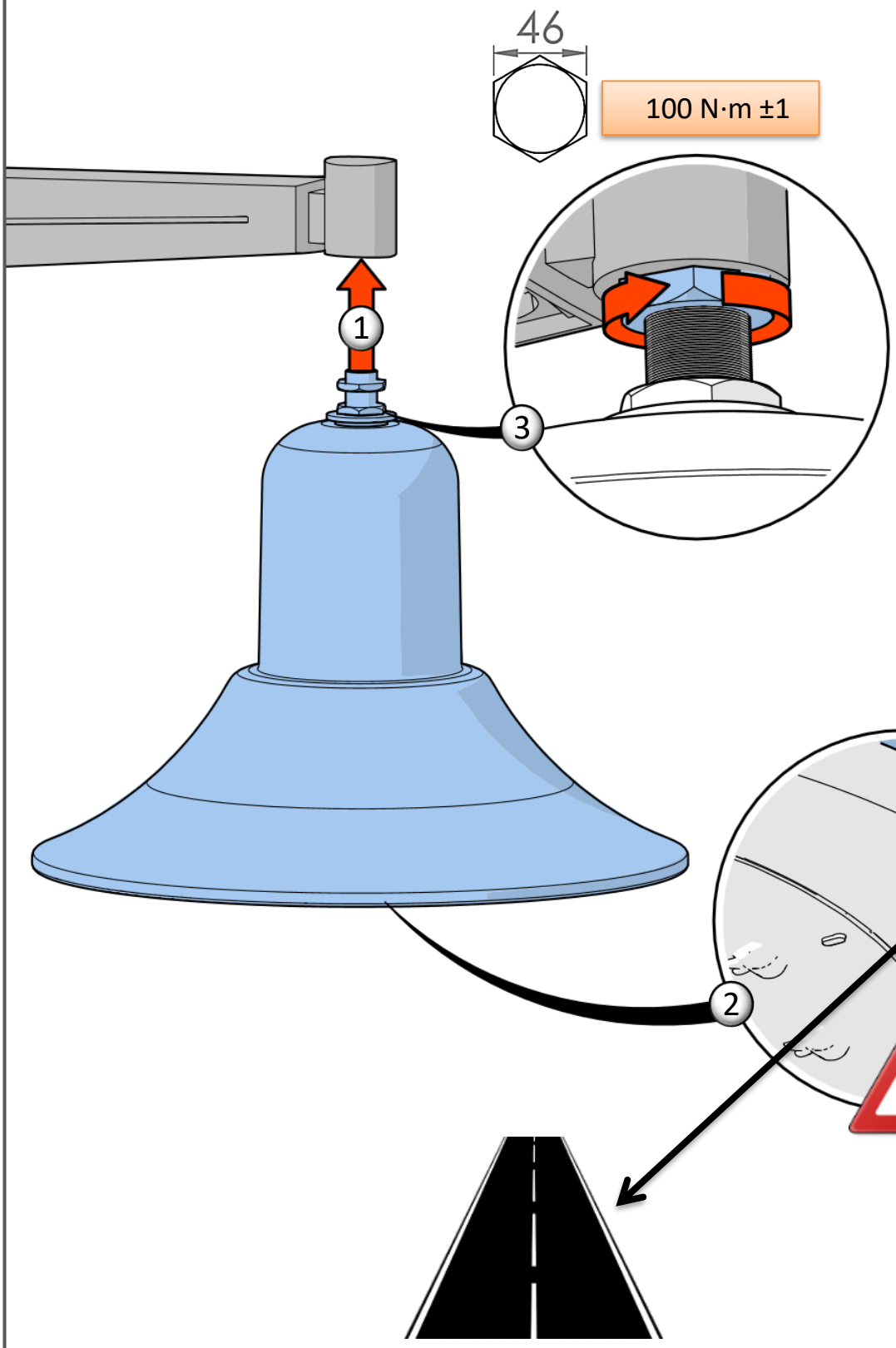

La sorgente luminosa contenuta in questo apparecchio deve essere sostituita esclusivamente dal produttore, dal suo addetto alla manutenzione o da una persona in possesso di qualifiche equivalenti.

ECLATEC S.A.S. 41, rue Lafayette - CS 20069 - Maxéville - 54528 LAXOU CEDEX - Francia - Tel. • + 33 (0)3 83 39 38 00 - Sito web • www.eclatec.com